ZERTIFIKAT ◆ CERTIFICATE ◆ 認証証書 ◆ ΈΡΤΙΤΓΑΤ ◆ CERTIFICADO ◆ CERTIFICAT

EC-type examination certificate

TÜV SÜDDEUTSCHLAND

Certificate no.:	ABFV 490/1
Notified body:	TÜV Süddeutschland Bau und Betrieb GmbH Zertifizierungsstelle für Aufzüge und Sicherheitsbauteile Westendstraße 199, D-80686 München
Applicant/ Certificate holder:	Schlosser Aufzugtechnologie GmbH Felix - Wankel - Straße 4 D-85221 Dachau
Date of submission:	2003-11-20
Manufacturer:	Schlosser Aufzugtechnologie GmbH Felix - Wankel - Straße 4 D-85221 Dachau
Product, type:	Progressive safety gear with braking device as part of the protection device against overspeed for the car moving in upwards direction, type EB 75 KD
Test Laboratory:	TÜV Süddeutschland Bau und Betrieb GmbH Abteilung Aufzüge und Sicherheitsbauteile Westendstraße 199, D-80686 München
Date and Number of test report:	2003-11-21 490/1
EC-directive:	95 / 16 / EC
Statement:	The safety component conforms to the directive's safety requirements for the respective scope of application stated on page 1- 2 of the annex to this EC type-examination certificate.
Certificate date:	2003-11-21

Zertifizierungsstelle für Aufzüge und Sicherheitsbauteile
Identification number: 0036

Peter Tkalec

TÜV SÜDDEUTSCHLAND BAU UND BETRIEB GMBH

TÜV SÜDDEUTSCHLAND

Annex to the EC type-examination certificate No. ABFV 490/1 dated 2003-11-21

1. Scope of Application

1.1 Progressive safety gear (acting downwards)
Permissible total mass of car and rated load or counterweight in using one pair of safety gears, depends on maximum tripping speed of the overspeed governor, manufacture and condition of the guide rails running surface

Max. tripping speed (m/s)	Manufactured by and condition	Total mass (kg) min. - max.
2,16	drawn/dry	1542 - 2405
2,63	drawn/dry	1542
2,16	drawn/oiled*	1288 - 2686
2,63	drawn/oiled*	1288
2,16	machined/dry	1492 - 3008
2,63	machined/dry	1492
2,16	machined/oiled*	1446 - 3196
2,63	machined/oiled*	1446

*Mineral oils without additives (e.g. lubricating oils C according to DIN 51517 part 1)

For the intermediate values of the maximum tripping speed of 2,16 - 2,63 m/s the corresponding maximum total mass can be determined through linear interpolation in the range of 1542 - 2405, 2686 - 1288, 3008 - 1492 and 3196 - 1446 kg.

1.2 Braking device (acting upwards)
Permissible brake force when using the braking devices in twos, depends on the maximum tripping speed of the overspeed governor, manufacture and condition of the guide rail running surface

Max. tripping speed (m/s)	Manufactured by and condition	Brake force (N) min. max.
2,16	drawn/dry	8542 - 16004
2,63	drawn/dry	8542
2,16	drawn/oiled*	8705 - 21547
2,63	drawn/oiled*	8705
2,16	machined/dry	10872 - 17751
2,63	machined/dry	10872
2,16	machined/oiled*	11161 - 18702
2,63	machined/oiled*	11161

*Mineral oils without additives (e.g. lubricating oils C according to DIN 51517 part 1)

For the intermediate values of the maximum tripping speed of 2,16 - 2,63 m/s the corresponding maximum total mass can be determined through linear interpolation in the range of 16004 - 8542, 21547 - 8705, 17751 - 10872 and 18702 - 11161 N.

1.3 Maximum tripping speed of overspeed governor and range of the maximum rated speed

Maximum tripping speed (m/s)	2,16	2,63
Maximum rated speed (m/s)	1,73 - 1,88	2,10 - 2,29

1.4 Guide rails to be used

1.4.1 Minimum running surface width 25 mm

1.4.2 Blade width 8 - 19 mm

2. Conditions for the braking device

2.1 Since the braking device represents only the decelerating element of the protection device against overspeed for the car moving in upwards direction, the speed monitoring element for upwards direction must be an overspeed governor which also retracts the braking device as per EN 81-1, section 9.9.

2.2 The forces acting in upwards direction on the guide rails must be safely absorbed (e.g. without shifting the guide rails in upwards direction).

3. Remarks

3.1 Due to the characteristics, the brake force for the progressive safety gear acting downwards and the brake force for the braking device acting upwards are permanently related to each other. They cannot be adjusted separately in principle. The permissible total mass stated in 1.1 thus also is permanently related to the permissible brake force as defined in 1.2.

3.2 The permissible brake forces must be applied to the lift system in such a manner, that the empty car moving in upwards direction is not decelerated by more than 1g.

3.3 Pursuant to the standard EN 81, annex F, paragraph 3, section 3.4. a) 2) the total mass determined for adjustment purposes may be 7,5% higher or lower.

3.4 In order to provide identification an information about the basic design and its functioning and to show the environmental conditions and connection requirements pertaining to the tested and approved type, and to define which parts have been tested, drawing No. 5340.600.000 dated 25 May 1998 with last modification dated 20 November 2003, is to be enclosed with the EC - type - examination certificate and the annex thereto.

3.5 The EC - type - examination certificate may only be used in connection with the pertinent annex.

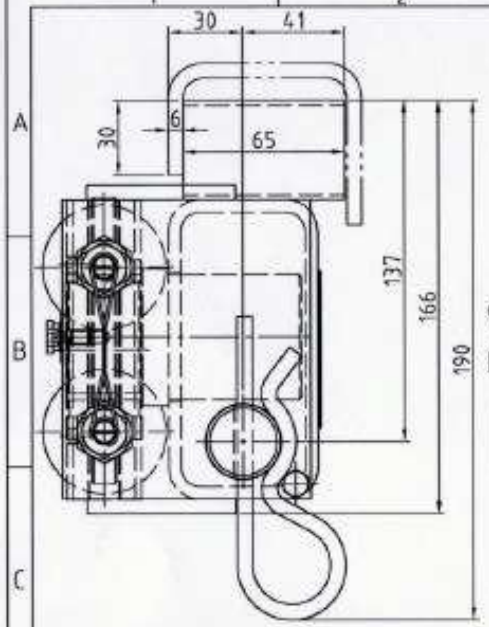

Rubr. 1 links / Col. 1 left

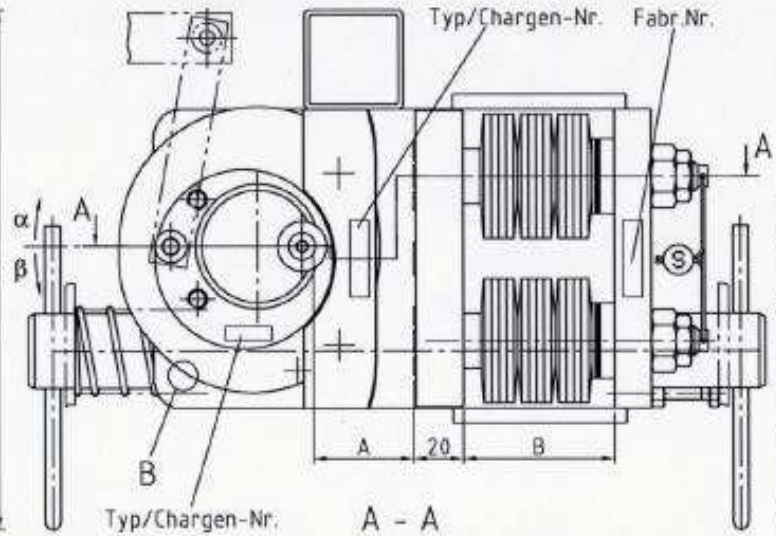

Rubr. 2 rechts / Col. 2 right

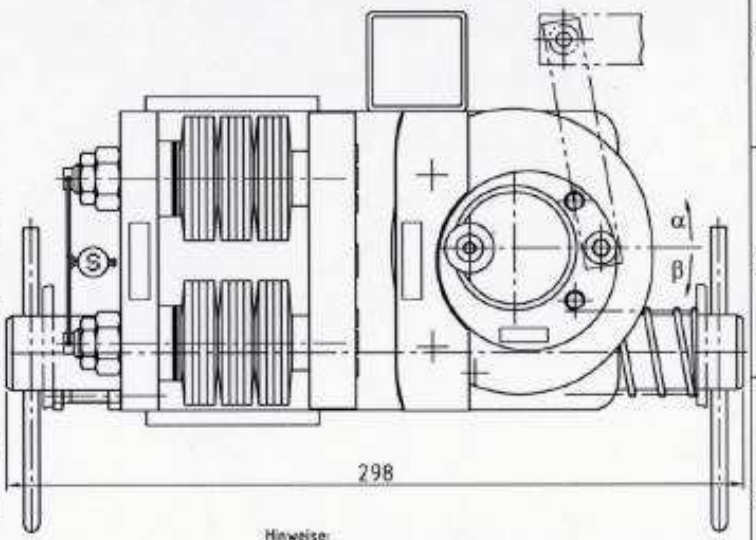

A - A

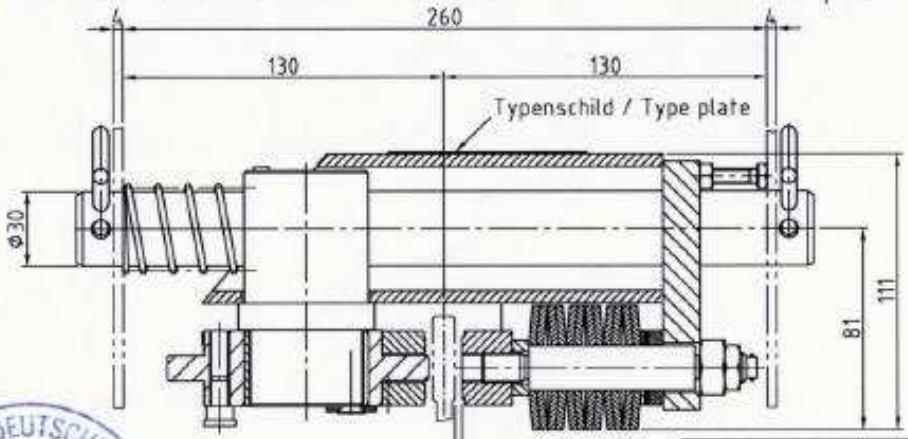

B 5:1

Rändel DIN 82 RAA 1
Knurl DIN 82 RAA 1

nach Betriebsanleitung

TÜV SÜDDEUTSCHLAND BAU UND BETRIEB GMBH

21. NOV. 2003

- GEPRÜFT -
TÜV Süddeutschland Bau und Betrieb GmbH
Abteilung Aufzüge und Sicherheitsbauteile
Westendstr. 199, D-80686 München
Der Sachverständige

Hinweise:

- Die EB 75 KD funktioniert in Aufwärts- und in Abwärtsrichtung
- α Drehwinkel für die Aufwärtsrichtung
  α ~ 40° Kontakt der Fangorgane mit der Schiene
  α ~ 150° Bremsstellung (maximaler Drehwinkel)
- β Drehwinkel für die Abwärtsrichtung
  β ~ 40° Kontakt der Fangzange mit der Schiene
  β ~ 105° Bremsstellung (maximaler Drehwinkel)
- gezeichnete Ausführung mit Schienenkopfdicke 9 mm

Notes:

- The EB 75 KD works in up direction an down direction.
- α Rotation angle for up direction
  α ~ 40° Contact of the safety means with the rail
  α ~ 150° Brake position (maximum rotation angle)
- β Rotation angle for down direction
  β ~ 40° Contact of the safety means with the rail
  β ~ 105° Brake position (maximum rotation angle)
- drawn version with guide rail thickness 9 mm

Verwendungsbereich		Freimaßtoleranz DIN 7168 mittel	Oberfläche	Maßstab 1:2	Position	Menge	
				Halbzeug	Werkstoff		
				Werkstoff-Nr.		Gewicht (kg)	
			Datum	Name	Massbild Doppelfangvorrichtung EB 75 KD		
		Bearb.	25.05.98	R. Wörmann			
		Gepr.			Dimensioned Drawing Double Safety Gear EB 75 KD		
		Norm					
geändert auf 40 / 40 / 2				AUFZUGTECHNOLOGIE SCHLOSSER D-85221 Dachau	Teile-Nr. / Zeichnungs-Nr. 5340.600.000		Blatt 01
1. Anschlagwinkel 40 / 20 / 2	29.11.2003	CHI					
Zust. Änderung	Datum	Name		EDV Nr.			

Aufzugtechnologie Schlosser GmbH

EG – KONFORMITÄTSERKLÄRUNG

EC – TYPE – EXAMINATION CERTIFICATE

DÉCLARATION DE CONFORMITÈ – CE

Name und Anschrift des Herstellers Manufacturer`s name and address Nom et adresse du fabricant Produttore	**Aufzugtechnologie Schlosser GmbH** **Felix – Wankel – Strasse 4** **D – 85221 Dachau**
Art und Typ Category and type Catégorie et type Prodotto / modello	**Bremsfangeinrichtung mit Bremseinrichtung als Teil der Schutzeinrichtung für den aufwährtsfahrenden Fahrkorb gegen Übergeschwindigkeit** **EB 75 KD**
Seriennummer und Baujahr Series number and year of construction Numéro de série et Année N° di fabbricazione	**Siehe Typenschild** See type plate Cf. plaque signalétique
EG - Richtlinie EC - directive Directive – CE Direttiva CE	**95 / 16 / EG**
Normen Standards Normes norme	**- Richtlinien 95 / 16 / EG vom 29. Juni 1995** **- EN 81 – 1 und EN 81 – 2 , Stand 1998**
Name, Anschrift und Kennummer der benannten Stelle Name, address and ID- Number of the notified body Nom, adresse et numéro d'identification de l'organisme nommé Organismo designato	**TÜV Süddeutschland Bau und Betrieb GmbH** **Zertifizierungsstelle für Aufzüge und Sicherheitsbauteile 0036** **Westendstrasse 199** **D – 80686 München**
Nummer der EG – Baumusterprüfbescheinigung EC – type – examination certificate Attestation d'éxamen CE de type Certificato n°	**ABFV 490/1**
Zertifizierung nach / durch Certified according to / by Certification conformément / par Esame tipo eseguito da	**Aufzugrichtlinie 95 / 16 / EG** **TÜV Süddeutschland Bau und Betrieb GmbH** **Abteilung für Aufzüge und Sicherheitsbauteile** **Westendstrasse 199** **D – 80686 München**

Aufzugtechnologie Schlosser GmbH

Dachau, den 18.06.2006

Horst Schlosser
Geschäftsführer

Erweiterung mit Italien 18.06.2006